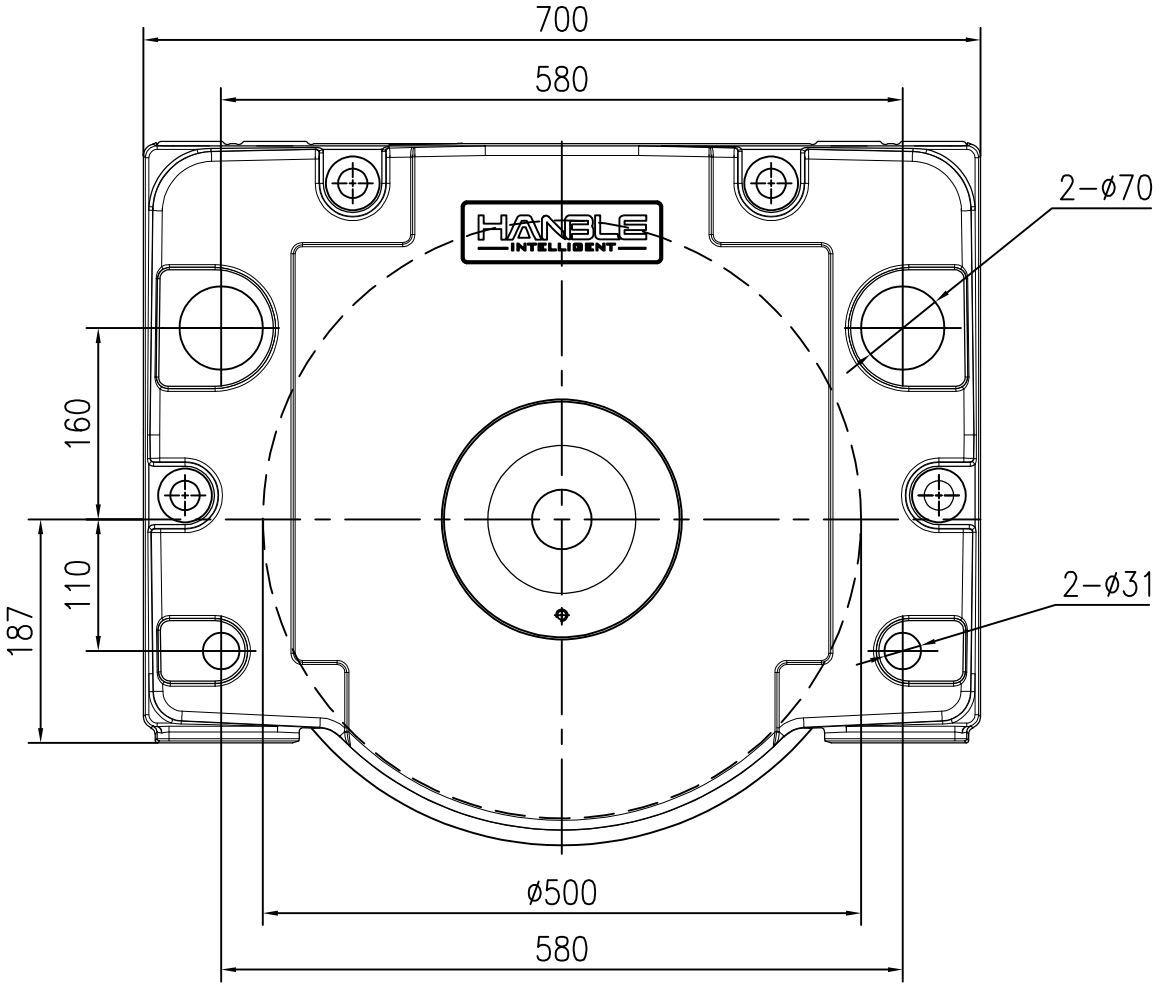

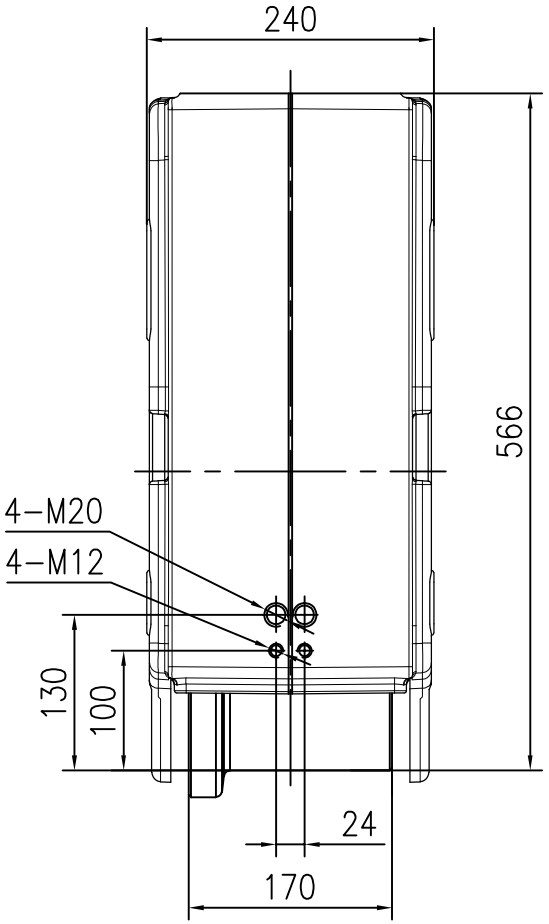

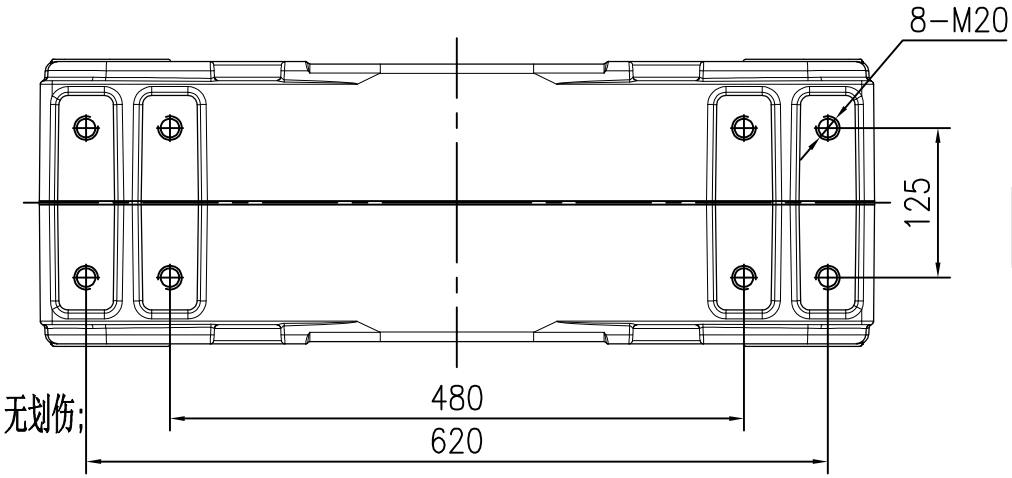

技 术 要 求

1,表面平整,不可刮花、无划伤;
2,利角倒钝,去毛刺;
3,未注倒角C0.5;
4,未标注尺寸公差按GB/T1804;

HANBLE INTELLIGENT				霍尼彼勒（苏州）智能装备有限公司			
		图样	项目			设备名称	
设计		A3	版次	A版		零件编号	
审核		未注公差: 〉0 ----- 20 ±0.05 〉20 ----- 100 ±0.15 〉100 ----- 300 ±0.20 〉300 ----- 500 ±0.25 〉500 ----- 800 ±0.30 〉800 ±0.35		数量		零件名称	500轮箱D
标准化				热处理		材 料	铸铁
批准				比例	1:1	表面处理	
日期	2024/10			页数	1/1	物料编码	